Verified RealEstate™

Your trusted partner for buying, selling, and managing property, ensuring hassle-free service with 100% transparency.

3/350/2 Mettukuppam,
OMR Thoraipakkam,
Chennai, India

hello@verified.realestate
+91 9996 12 9996

Official Property Record

Digitally Verified Record - Powered by Verified RealEstate™

தமிழ்நாடு அரசு

வருவாய் மற்றும் பேரிடர் மேலாண்மைத் துறை

நில உரிமை விபரங்கள் : இ. எண் 10(1) பிரிவு

மாவட்டம் : தர்மபுரி **வட்டம் : காரிமங்கலம்**

வருவாய் கிராமம் : 032 அனுமந்தாபுரம் **பட்டா எண் : 1535**

உரிமையாளர்கள் பெயர்

1. - ... தமிழ்நாடு மின் உற்பத்தி மற்றும் பகிர்மான கழகம் மேற்பார்வை பொறியாளர்

புல எண்	உட்பிரிவு	புன்செய்		நன்செய்		மற்றவை		குறிப்புரைகள்
		பரப்பு	தீர்வை	பரப்பு	தீர்வை	பரப்பு	தீர்வை	
		ஹெக் - ஏர்	ரூ - பை	ஹெக் - ஏர்	ரூ - பை	ஹெக் - ஏர்	ரூ - பை	
119	3C	0 - 0.38	0.10	--	--	--	--	2024/0105/05/299841--2024/05/07/000247SD ------ Digitally signed:Govindaraj D Tahsildar 28/09/2024 02:33:02:PM
		0 - 0.38	0.10					

குறிப்பு :

1. மேற்கண்ட தகவல் / சான்றிதழ் நகல் விவரங்கள் மின் பதிவேட்டிலிருந்து பெறப்பட்டவை. இவற்றை தாங்கள் **https://eservices.tn.gov.in** என்ற இணைய தளத்தில் **05/07/032/01535/60224** என்ற குறிப்பு எண்ணை உள்ளீடு செய்து உறுதி செய்துகொள்ளவும்.
2. இத் தகவல்கள் 02-01-2025 அன்று 08:25:01 AM நேரத்தில் அச்சடிக்கப்பட்டது.
3. கைப்பேசி கேமராவின்2D barcode படிப்பான் மூலம் படித்து 3G/GPRS வழி இணையதளத்தில் சரிபார்க்கவும்

okjcgTmZcL_bNtJQ3hlMOg 1 / 1 100%

District : Dharmapuri

Taluk : Karimangalam

Village : Hanumanthapuram(R)

Survey No : 119/3C

Area : Hect 00 Ares 0 Sqm 38

Scale : 1 : 206 mm

FMB Sketch

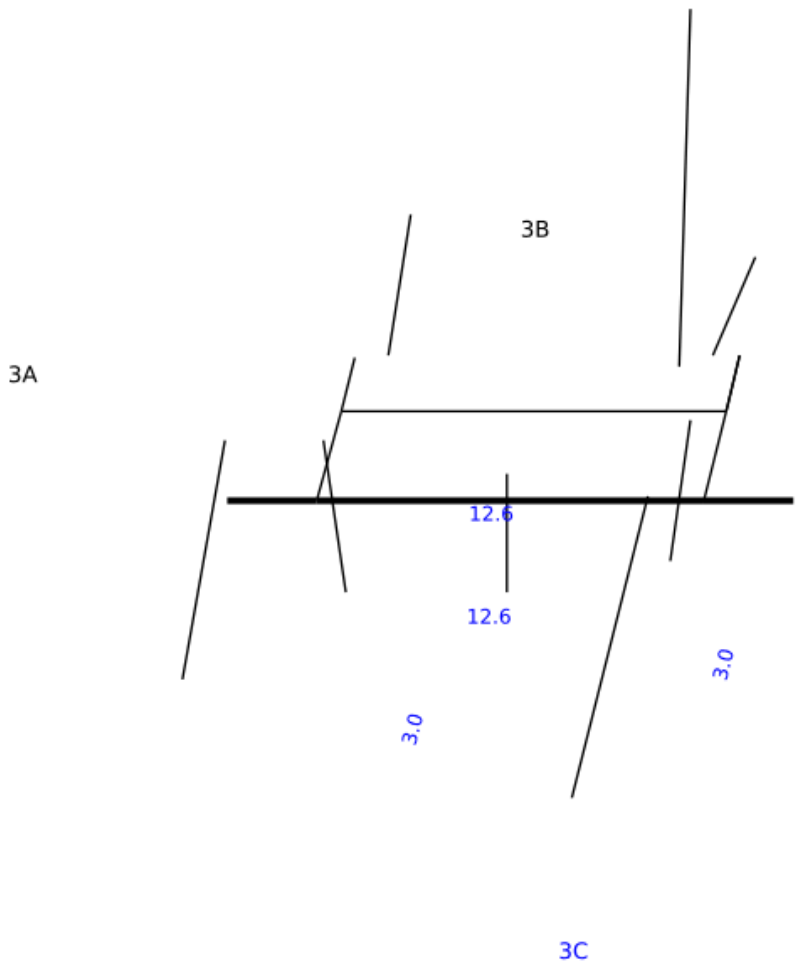

Approved By Tahsildar
dpi_dgovindaraj
Date of Approved : 28-12-2024

Date of Issue: 02-01-2025 08:25:02

Survey and Settlement Department, Government of TamilNadu

mv260 v270.001

our services doesn't just end there

Buying & Selling Services

Property Buying Assistance, Property Selling Support, Market Price Analysis, Owner Outreach and Negotiation.

Legal & Documentation Services

Certified EC, Patta, legal opinions, property verification, due diligence, litigation solutions, and legal heir certificates.

Property Development & Approvals

Building plan approvals, construction, layout and sub-division approvals, zone conversion, and occupancy certification.

NRI & Investment Services

Escrow Services, Rentals, Litigation Solutions, Property Valuation and Property Management

Compliance & Special Services

Demolition, Vaasthu checks, regularization of unauthorized buildings, and office space solutions.

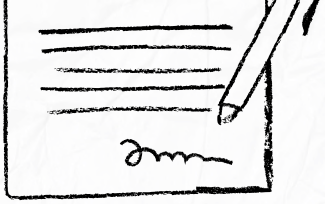

empowering your real estate decisions with smart tools

Property Valuation & Cost Estimation

Guideline Value, Apartment Composite Value, Stamp Duty & Registration Fees Calculator, Building Value Calculator, Capital Gains Calculator, Area Unit Converter, Length Unit Converter

Ownership, Compliance & Legal Verification

Encumbrance Certificate (EC) Search, Find Your SRO, Temple Property Check, WAQF Property Check, View Patta/Chitta, View FMB, Patta Analyzer, EC Analyzer

Zoning & Land Use Analysis

Land Use Zone Finder, CRZ Zone Check, Aquifer Zone Check, CBA Check, EWS Check, Road Width Check, Proposed Road Widening Check, FSI Calculator

Property Documentation & Workflow Tools

Forms & Templates, Document Generator, Document Translation, Dictionary

Vastu & Property Management Tools

Home Vastu Shastra, Plot Vastu Shastra, Property Management

Verified RealEstate™

We're honored to be part of your
real estate journey

3/350/2 Mettukuppam,
OMR Thoraipakkam,
Chennai, India

hello@verified.realestate
+91 9996 12 9996
www.verified.realestate